NOTICE D'INSTRUCTIONS

CAISSONS SIM EC – SIM EC REGULO

PRODUCT MANUAL SIM EC + REGULO



Photos non contractuelles

Avant d'installer ou d'utiliser le produit, lire attentivement cette notice.
Cette notice doit être fournie au client final.

Please read this notice carefully before installation or usage
This note must be supplied to the final customer.

RECEPTION ET MANUTENTION

L'utilisation de protections corporelles est recommandée pour éviter les blessures dues aux risques électriques et mécaniques (bords coupants…).

- Vérifier l'état du colis et son contenu lors de la livraison. Si besoin, apporter des réserves auprès du transporteur dans les 48h.

- La gamme de SIM EC pèse de 13 à 220 kg.

Adapter le moyen de manutention au poids du caisson indiqué sur son étiquette signalétique.

Equipment reception and handling



Use necessary personal protective equipment to avoid injuries from mechanical hazards (.i.e. cutting edges)

- Check the condition of the packaging and contents at the time of delivery. Any reservations should be reported to the distributor within 48 hours after delivery.

- The range of SIM EC weighs 13-220 kg.

Adapt the means of handling to the weight of the box which is indicated on the data plate.

CARACTERISTIQUES TECHNIQUES

Les caractéristiques de l'appareil : puissance, intensité, vitesse, tension et fréquence (Hz), figurent sur l'étiquette signalétique.

Le niveau sonore de ces machines, donné à une distance de 8m en champ libre hémisphérique est inférieur à …. dB (A).



Technical characteristics

Please, refer to the descriptive label on the equipment for the technical specifications: power, air flow, fan rotation speed, voltage and frequency (Hz).

The sound level of these machines measured at a distance of 8 m in a free hemispherical field, is less than …. dB (A).

MISE EN PLACE

L'appareil doit être placé sur une surface plane pour éviter toute déformation.

Ces appareils pourront être installés verticalement ou horizontalement.

Ne pas laisser l'un des raccordements en position verticale si celui-ci est soumis aux intempéries, ou bien utiliser une protection pare-pluie adaptée.

Les caissons SIM EC peuvent être équipés de plusieurs accessoires de raccordement. La fixation de ces accessoires de raccordement (option) se fait à l'aide de vis auto-taraudeuses ou de rivets acier.

Sur tout caisson non raccordé à l'une de ses extrémités, un grillage de protection est obligatoire (norme NF ISO 12499).

Installation

The equipment must be installed on a level surface to prevent deformation.

These devices can be installed vertically or horizontally.

Do not leave any of the connections in the upright position if it is exposed to the weather, or use suitable rain protection.

SIM EC units can be equipped with several connection accessories. The fixings used for these accessories are self-tapping screws or steel rivets.

Any unused connector must be fitted with a safety grille.

RACCORDEMENT ELECTRIQUE

Seule une personne habilitée devra effectuer tout branchement électrique.

- Couper l'alimentation électrique.

- Le raccordement électrique se fait directement sur le sectionneur (à la charge de l'installateur).

- Vérifier que le voltage, la fréquence et le nombre de phases, correspondent bien à l'alimentation électrique disponible sur site.

- Raccorder le sectionneur de proximité ou les bornes de jonction suivant le schéma en annexe.

- Raccorder la caisse du caisson à la terre.
.

Electrical components

Only qualified technicians are to carry out electrical connection work.

- Cut off the power before servicing using the external switch.
- The electrical connection is made directly on the disconnector (at the expense of the installer).

- Verify that the equipment's voltage, frequency and number of phases correspond to the available power source.

- When connecting the unit, follow the manufacturer's enclosed wiring instruction.

- Connect the cash box to the ground.

MAINTENANCE ET ENTRETIEN

La maintenance doit être réalisée par un personnel techniquement qualifié.

En cas de panne, d'accident ou d'entretien, couper l'alimentation électrique et attendre l'arrêt complet de la turbine avant toute intervention.

Les roulements du moto-ventilateur sont graissés à vie.

Nettoyer annuellement l'ensemble moto-ventilateur.

Maintenance and servicing

Maintenance must be performed by authorized and technically qualified people.

In case of a breakdown, accident or maintenance issue, always condemn the power supply and wait for a complete shutdown of all the moving components before contact with the moving components.

The fan is equipped with ready-grease packed bearings.

Clean the fan and motor unit every year.

OPTION ISOLATION (SIM EC 15 à 60)

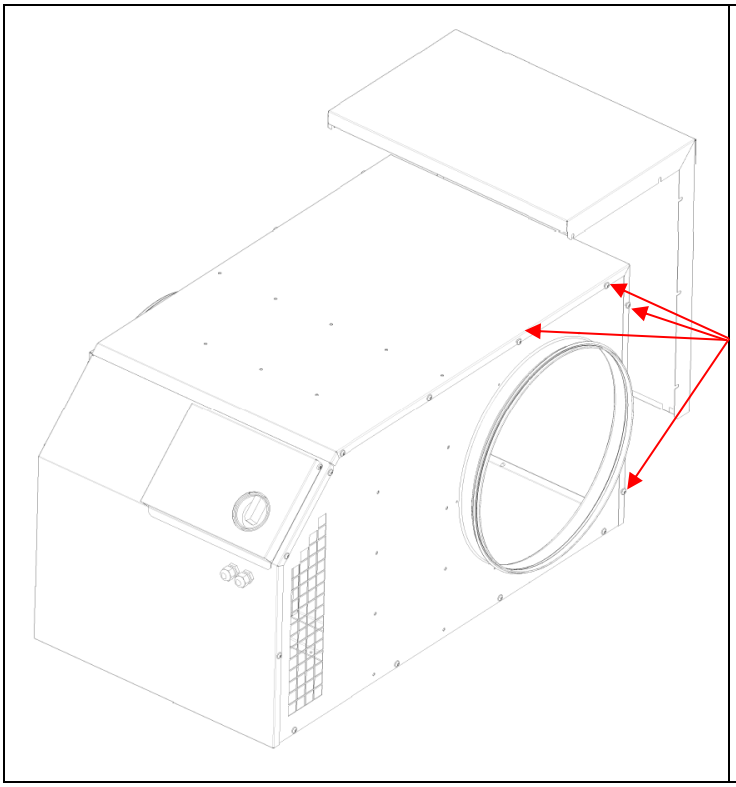

Désserrer les vis sur le coté du caisson ainsi que les vis sur la partie basse de la demi coque.

Glisser le panneau isolation entre chaque vis puis resserrer l'ensemble.

MODULARITE CAISSON (SIM EC 70 à 100)

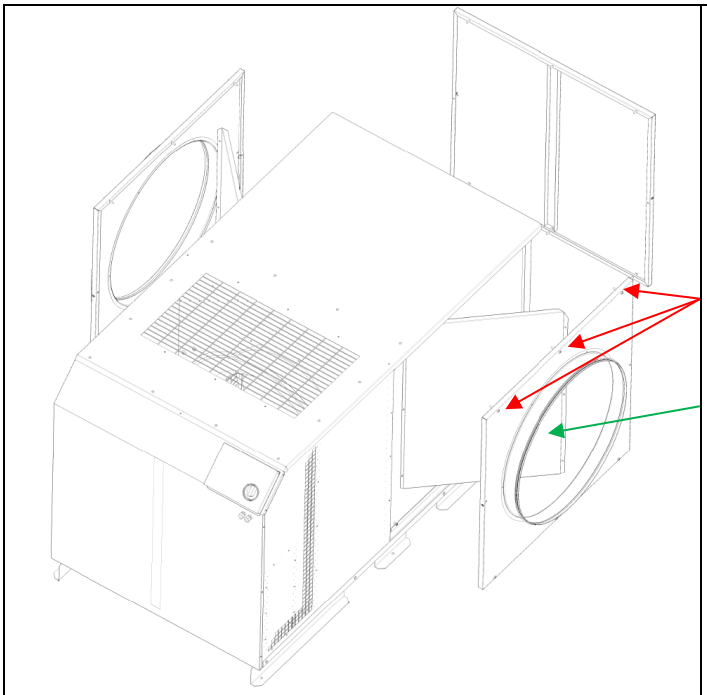

Dévisser l'ensemble des vis maintenant les panneaux, puis inverser le ou les panneaux en fonction de la configuration que vous souhaitez.

Si besoin démonter les déflecteurs (autre orientation que le double aspirations)

ANNEXE

Schéma de cablage SIM EC 4 à 11:

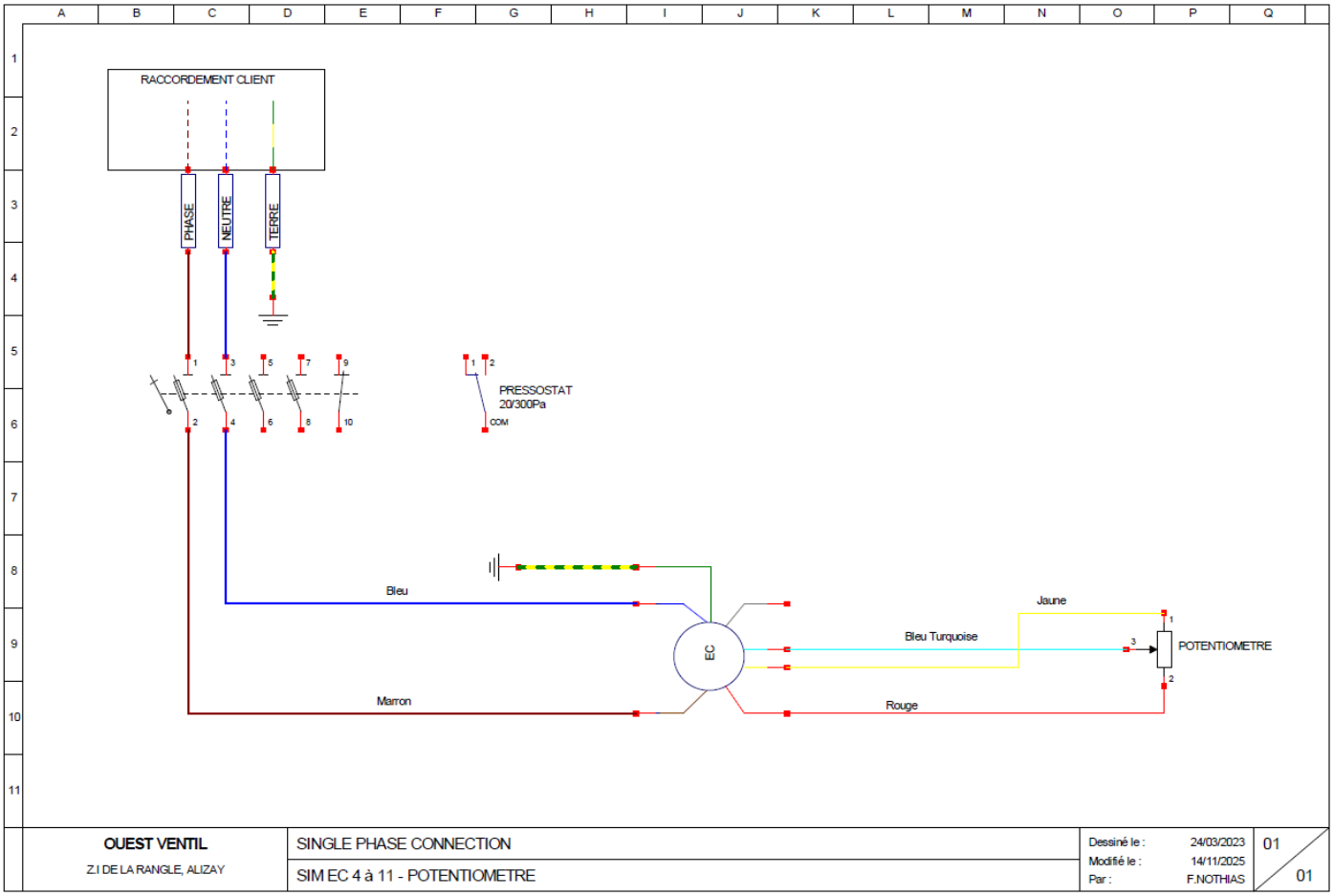

Schéma de cablage SIM EC REGULO 4 à 11:

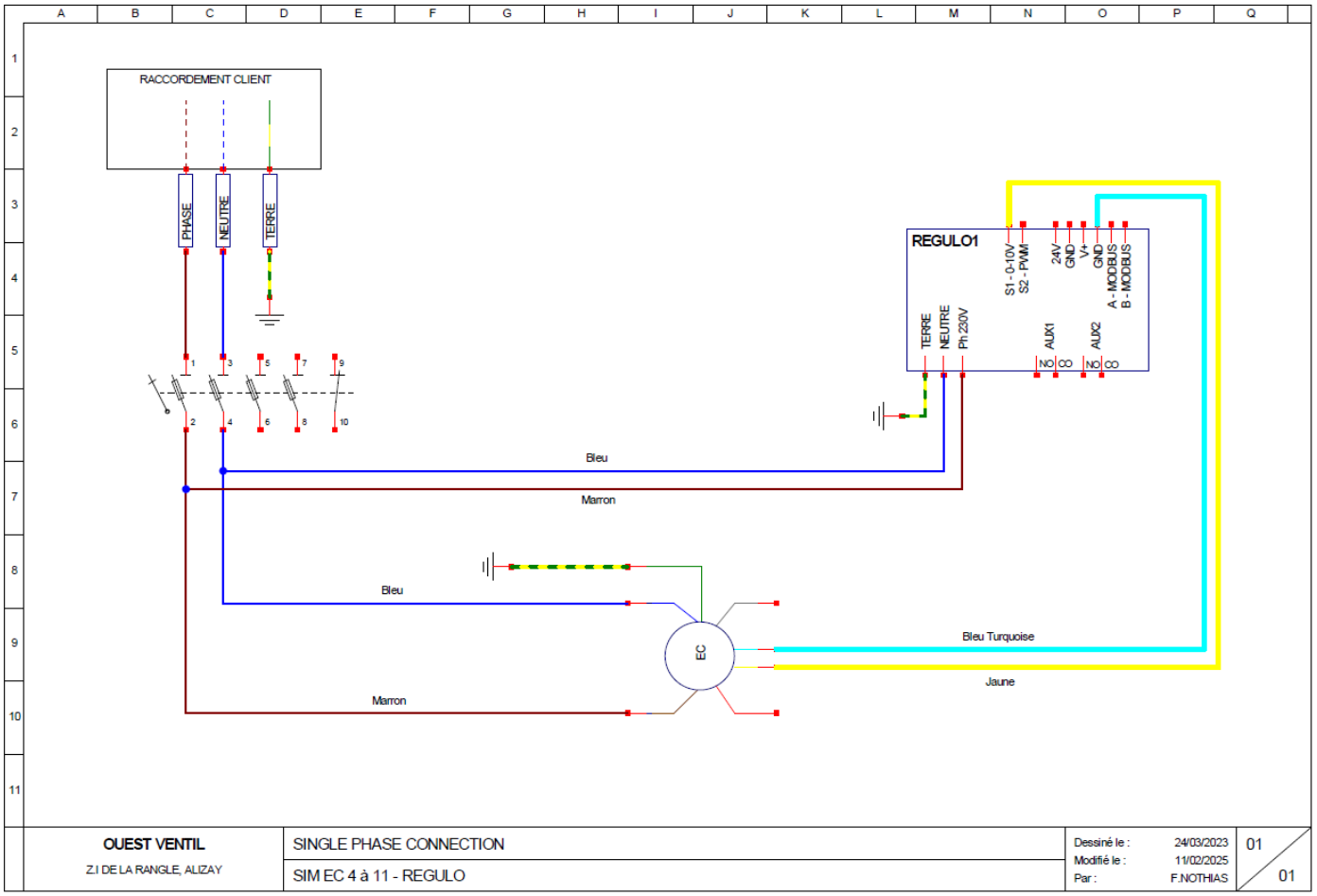

Schéma de cablage SIM MONO EC 15 à 60:

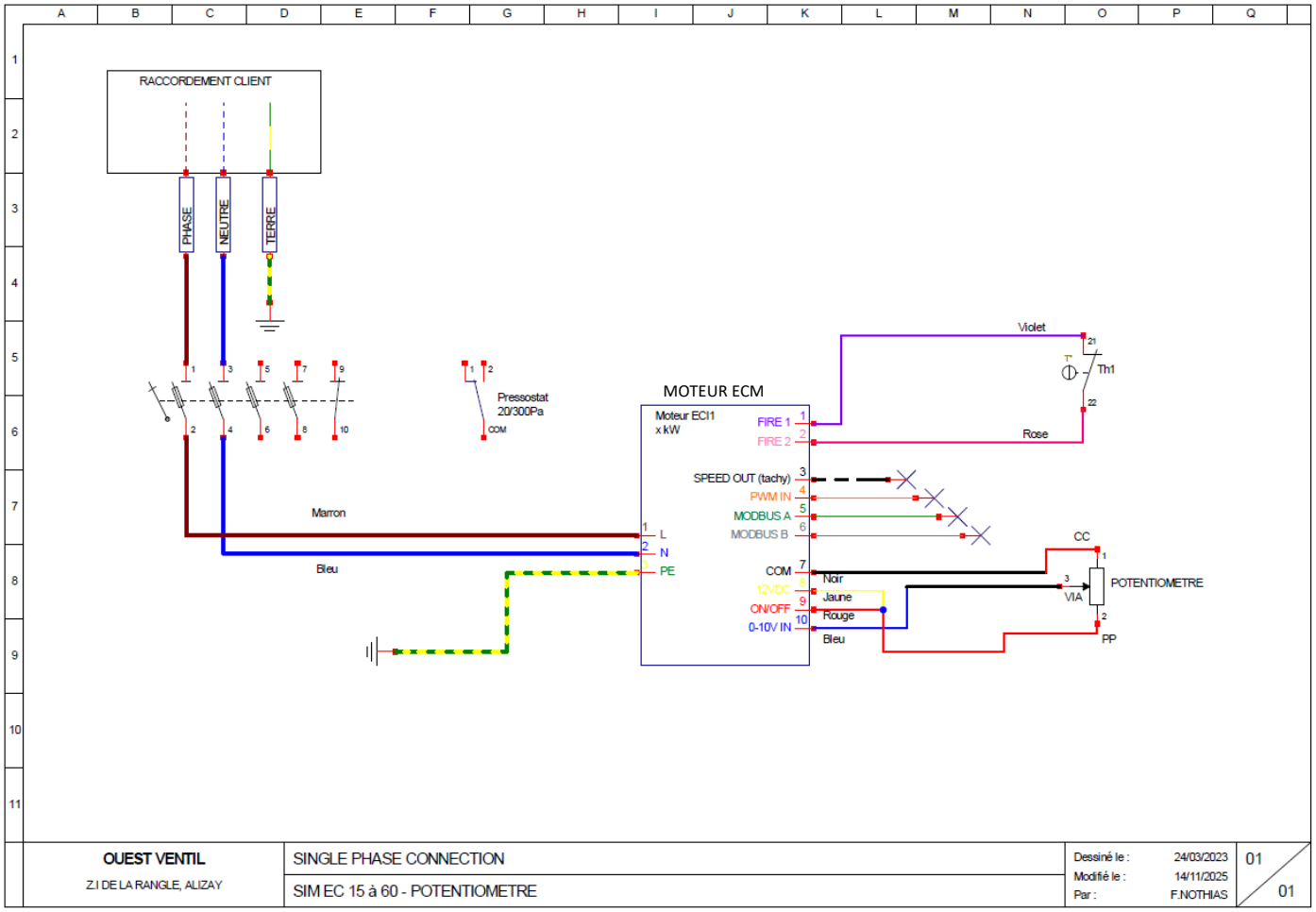

Schéma de cablage SIM MONO EC REGULO 15 à 60:

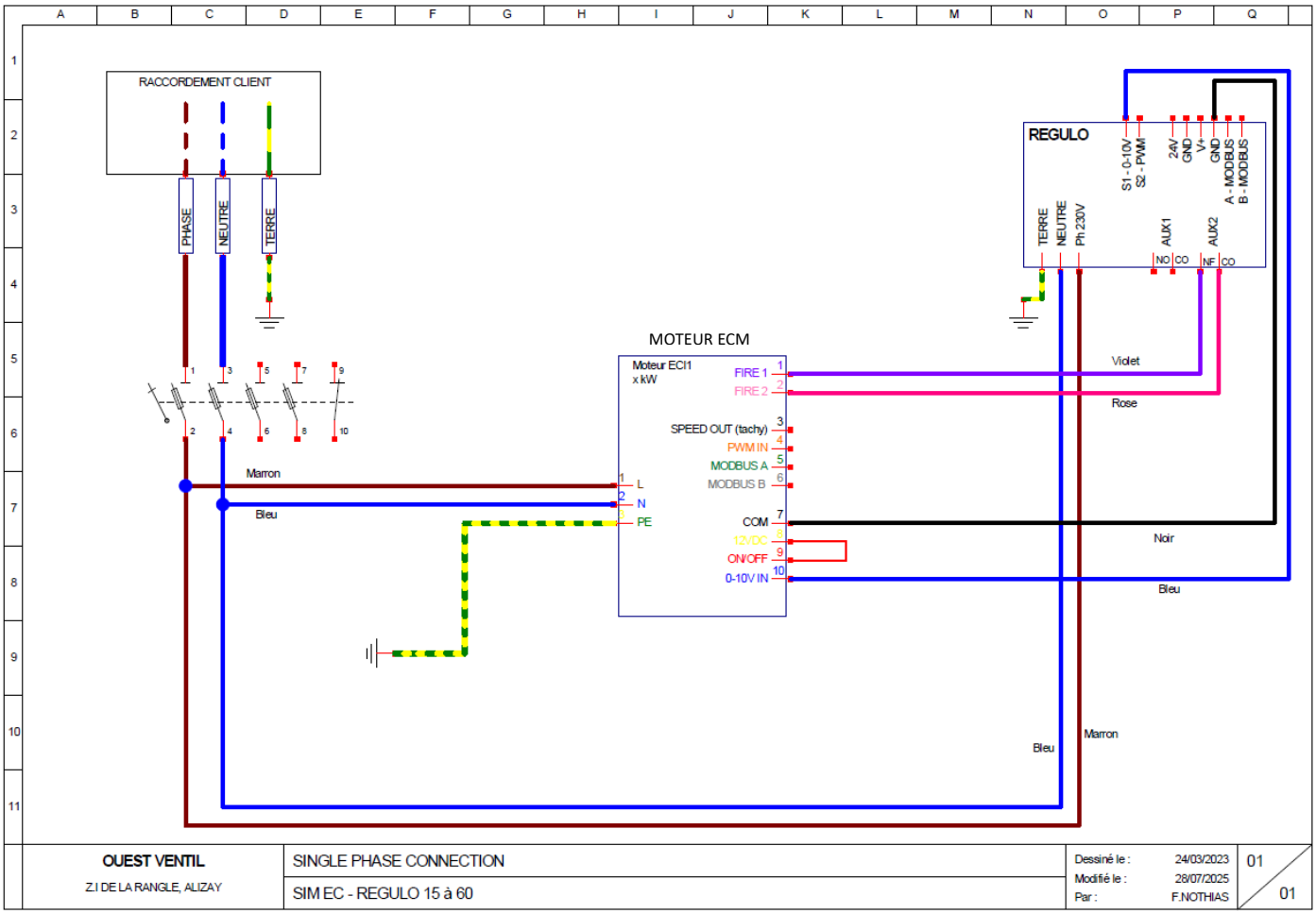

Schéma de cablage SIM TRI EC 45 à 60:

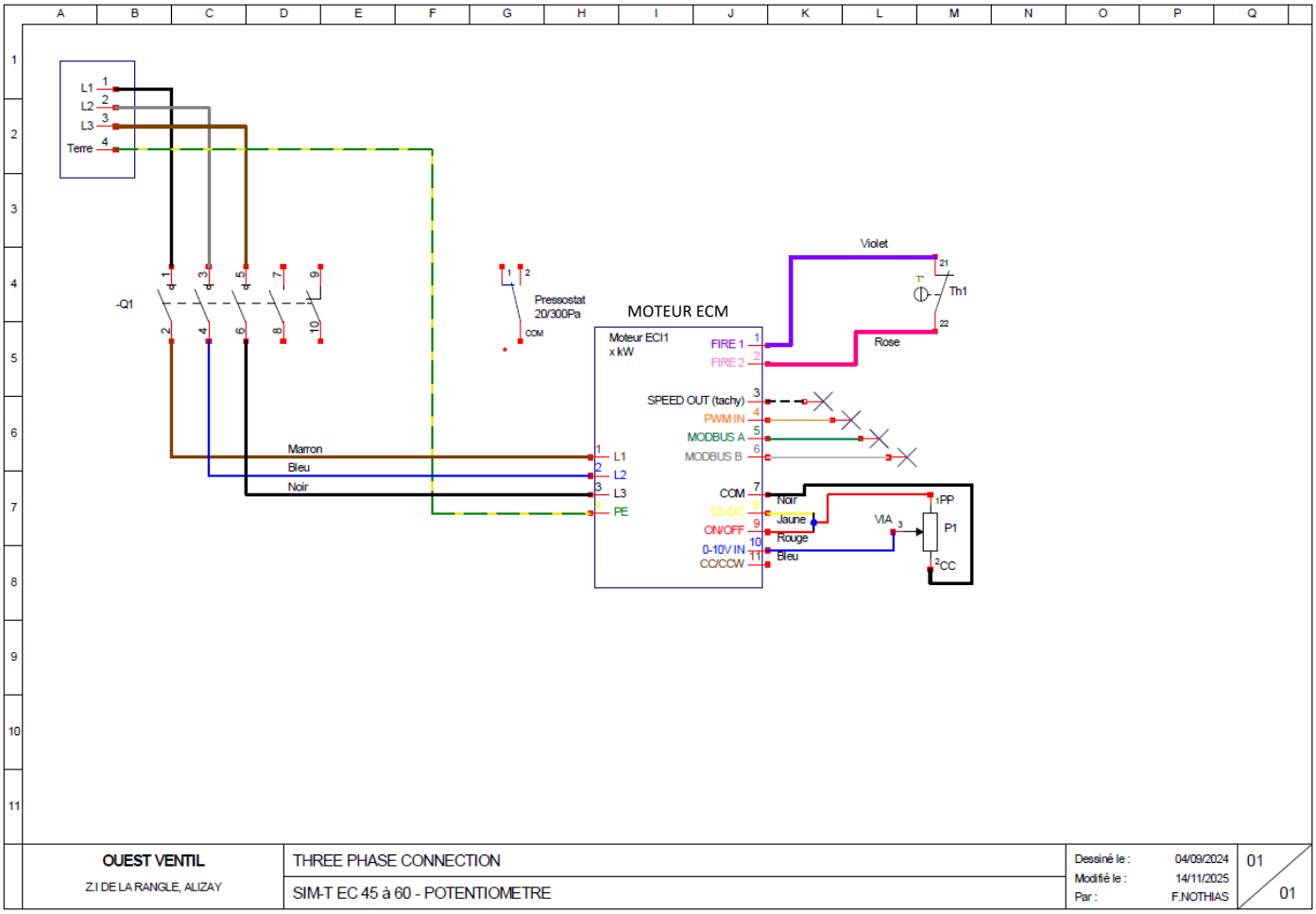

Schéma de cablage SIM TRI EC REGULO 45 à 60:

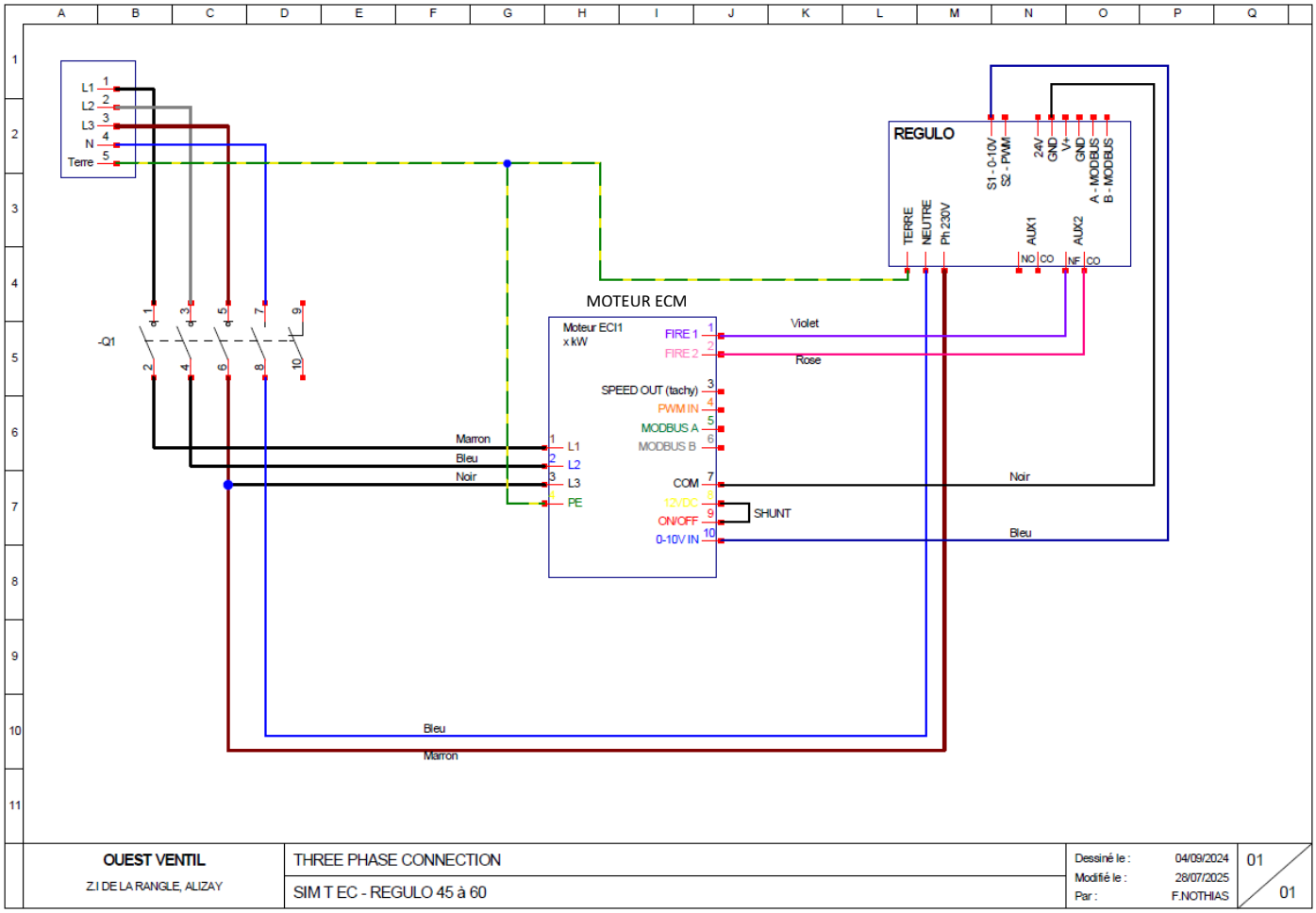

Schéma de cablage SIM EC 70 à 100 (MONO):

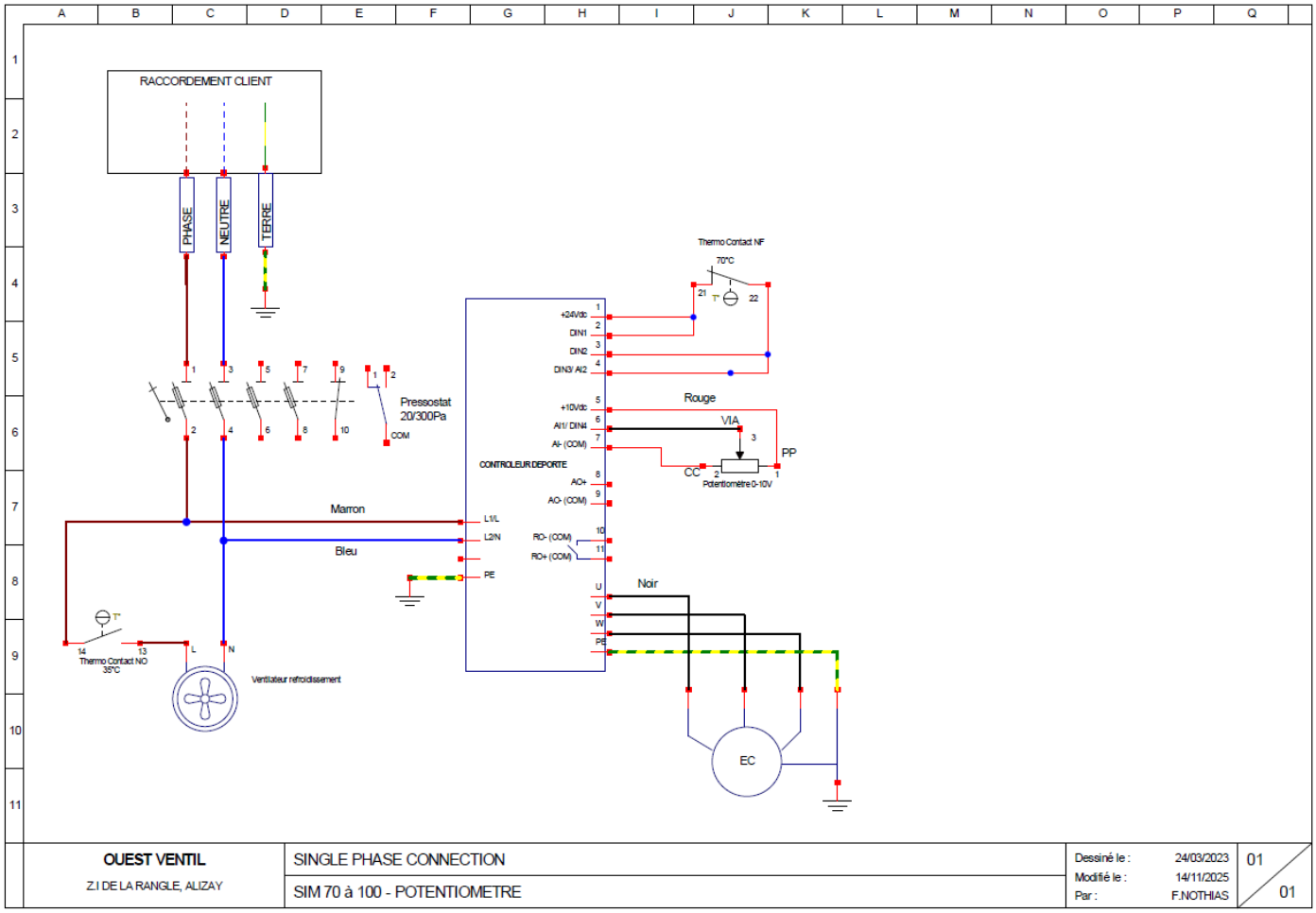

Schéma de cablage SIM EC REGULO 70 à 100 (MONO):

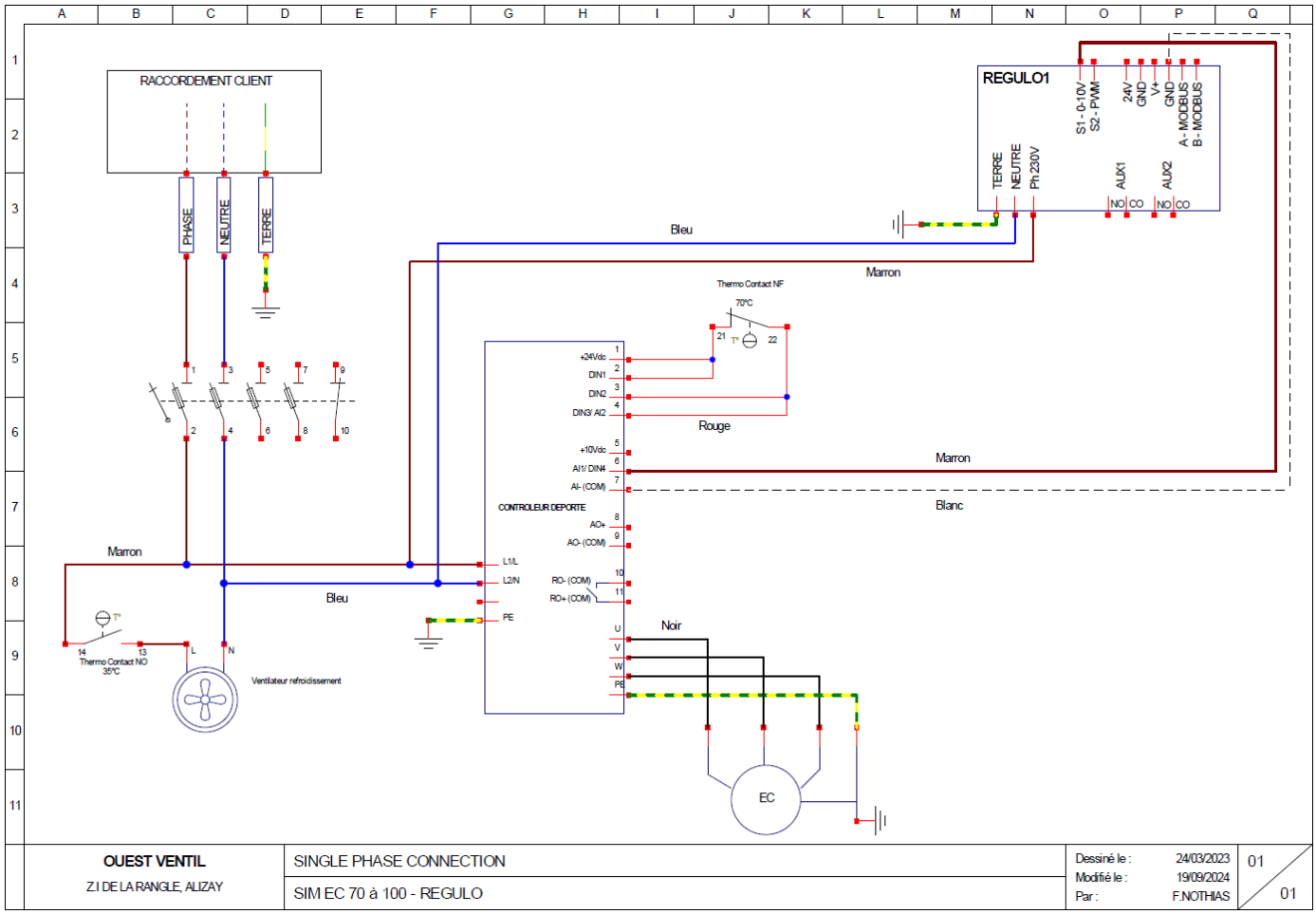

Schéma de cablage SIM T EC 70 à 100 (TRI):

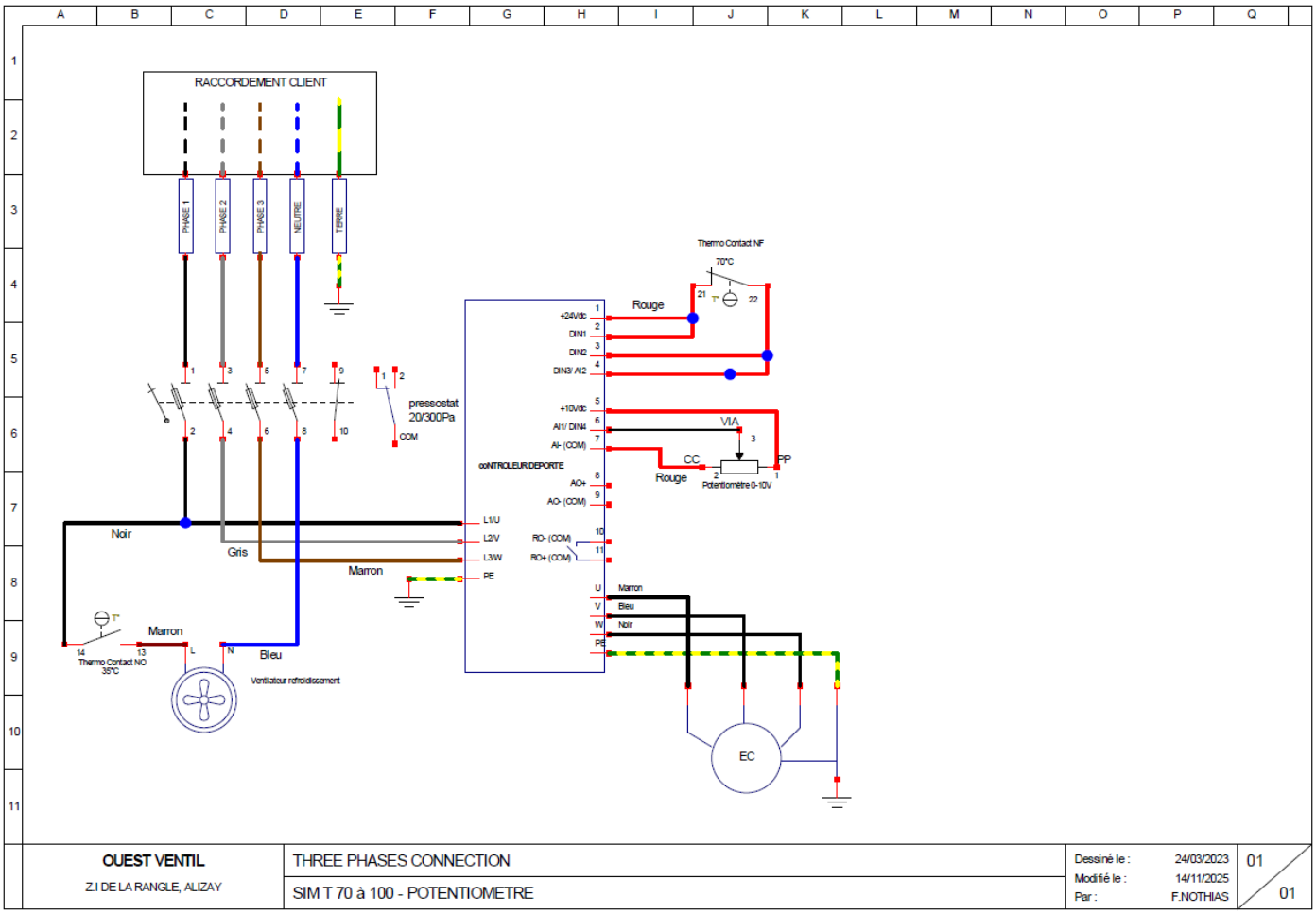

Schéma de cablage SIM T EC REGULO 70 à 100 (TRI) :

